№ 4000E3

Шибърен кран E3, фланцов, къс

PN 10 | PN 16, EN 558-1 GR 14



Стандарти

- Шибърен кран с меко уплътнение на клина съгласно EN 1171, EN 1074-1 и EN 1074-2, с гладък, право проходен канал.

Фланци, оразмерени съгласно EN 1092-2, пробити съгласно:

- EN 1092-2 | PN 16: стандарт до DN 150
- EN 1092-2 | PN 10 или PN 16: от DN 200
- Моля, посочете при поръчка – други стандарти по запитване.
- Строителна дължина съгласно EN 558 GR 14.
- Предлага се също с четириотворно пробиване на фланците съгласно DIN 1882 (избрани размери).

Конструктивни характеристики

Шибърен кран с меко уплътнение на клина и гладък, право проходен канал. Hawle E3:

- Двоен байонетен носач на О-пръстена свързва шпиндела с капака, осигурявайки изцяло обвит, равномерно епоксидно прахово боядисан капак за допълнително подобрена антикорозионна защита.
- Шпиндел от неръждаема Duplex стомана.
- Водачът на клина е изработен от износоустойчив материал POM с оптимизирана спрямо натоварването конструкция, която минимизира износването и осигурява най-нисък въртящ момент при задействане.
- Клинът е гъвкав и изцяло свързан чрез вулканизиран еластомер към гайката на клина. Това плътно прилягане потиска вибрациите при отваряне и затваряне на клина.
- Гайката на клина има голяма дължина на резбата, която позволява значително по-високи въртящи моменти преди счупване в сравнение със стандартните.
- О-пръстените и уплътненията, монтирани в капака, са сменяеми под работно налягане.
- Удължена защита на ръбовете за предотвратяване на повреди при транспорт, съхранение и монтаж.
- Плъзгащи дискове и сачмен лагер осигуряват ниско триене при работа на шпиндела.
- 100% подходящ за вкопан монтаж.
- Подходящ за почистване с четка.
- Един удължителен шиш за няколко размера.
- Подходящ за управление от ел. задвижки.
- Лесно дооборудване с индикатор за положение и ел. задвижки на стандартния капак (DN 50 до DN 200).
- За монтаж на задвижка или индикатор за положение свалете центриращия фланец и поставете индикатора за положение или задвижката с адаптер (DN 250 до DN 600).

Стандартна версия: без ръчно колело и удължителен шиш.

Варианти на изпълнение:

- за задвижка: № 4000ELE3,
- с индикатор за положение: № 4000STE3,
- за морска вода: № 4002E3, № 4702E3,
- с конусно зъбно предаване: № 4000EWE3,
- други специални версии: по запитване.

За DN 500 / DN 600:

- предлага се версия с байпас (DN 50).

Обезвъздушаване и вентилация: малки количества въздух в капака.

Всички илюстрации, технически данни, размери (в мм) и тегла (посочени в кг) са необвързващи. Подлежи на промяна.

ARMATUREN

София 1330, бул. „Акад. Иван Гешов" 2Е, Бизнес Център Сердика, Сграда 3, Офис 110 • 0895447710 • hawle@hawle.bg • www.hawle.bg

№ 4000E3

Шибърен кран E3, фланцов, къс

PN 10 | PN 16, EN 558-1 GR 14

Материали

Корпус **Капак** **Центриращ фланец**	• Сферографитен чугун: EN-GJS-400-15 съгласно EN 1563. • Епоксидно прахово покритие отвътре и отвън: съгласно EN 14901 и DIN 3476-1, при спазване на изискванията за качество и изпитване RAL-GZ 662: – дебелина на покритието: мин. 250 µm – нулева порьозност: мин. 3000 V изкрово изпитване – адхезия (сцепление): мин. 16 N/mm²
Клин	• Сферографитен чугун: EN-GJS-400-15 съгласно EN 1563. • DN 50: изработен от месинг CuZn21Si3P с изцяло вулканизиран еластомер съгласно EN 681-1. • Гайката на клина е от цветен метал, гъвкава и изцяло свързана с клина чрез вибрационно потискащ вулканизиран еластомер.
Водач на клина **Плъзгащи дискове** **Центриращ пръстен**	POM
Гайка на клина	• Месинг: CuZn21Si3P. • Дължина на резбата на гайката на клина > 1,2 × диаметъра на шпиндела.
Шпиндел	• Шпиндел от неръждаема Duplex стомана с валцована резба и плоско валцована противофрикционна повърхност. • Неизваждащ се шпиндел от неръждаема Duplex стомана 1.4162 (стойност PREN ~ 26). • Шпинделът е полиран в зоната на уплътнението с О-пръстен.
Носач на О-пръстена	• Месинг CuZn40Pb2. • С двойна байонетна връзка (DN 50 – DN 200).
О-пръстени **Уплътнение на капака** **Уплътнение на центриращия фланец** **Уплътнения** **Уплътнителен пръстен**	EPDM еластомер съгласно EN 681-1.
Капачка **Пръстен за защита на ръба**	PE (полиетилен)

Всички илюстрации, технически данни, размери (в мм) и тегла (посочени в кг) са необвързващи. Подлежи на промяна.

ARMATUREN

София 1330, бул. „Акад. Иван Гешов" 2E, Бизнес Център Сердика, Сграда 3, Офис 110 • 0895447710 • hawle@hawle.bg • www.hawle.bg

№ 4000E3

Шибърен кран E3, фланцов, къс

PN 10 | PN 16, EN 558-1 GR 14

Размери

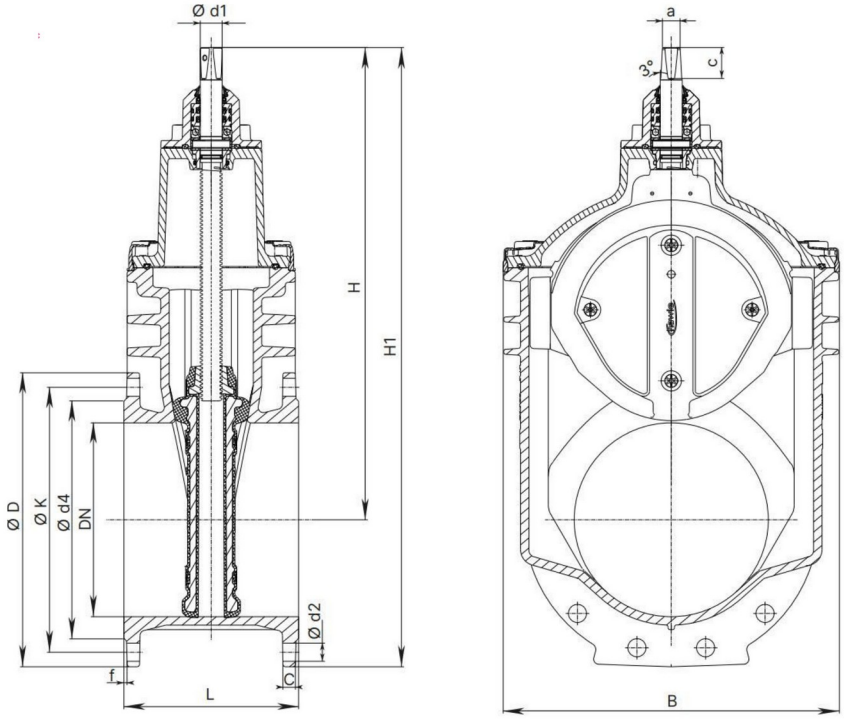

DN	PN	Тегло [kg]	H	H1	L	B	Болтове			Фланец					Шпиндел			
							Бр.	Резба	Ød2	Ød	c	ØK	Ød4	f	□a	c	w°	Ød1
DN50	PN16	9,8	234	316,5	150	143	4	M 16	19	165	19	125	–	–	14,8	29,2	3°	20,5
DN65	PN16	15,2	305	397,5	170	180	4	M 16	19	185	19	145	–	–	17,3	33,8	3°	24
DN80	PN16	16,2	312,5	412,5	180	180	8	M 16	19	200	19	160	–	–	17,3	33,8	3°	24
DN100	PN16	20,5	343	453	190	212	8	M 16	19	220	19	180	–	–	19,3	37,2	3°	24
DN125	PN16	33	421	546	200	289	8	M 16	19	250	19	210	–	–	19,3	34,9	3°	26
DN150	PN16	36,8	433	576	210	289	8	M 20	23	285	19	240	–	–	19,3	34,9	3°	26
DN200	PN10	60,2	541	711	230	356	8	M 20	23	340	20	295	–	–	24,3	47,3	3°	30
DN200	PN16	60,2	541	711	230	356	8	M 20	23	340	20	295	–	–	24,3	47,3	3°	30
DN250	PN10	98,4	649	849	250	432	12	M 20	23	400	22	350	319	3	27,3	48	3°	34
DN250	PN16	101,6	649	849	250	432	12	M 24	28	400	22	355	319	3	27,3	48	3°	34
DN300	PN10	150,8	731	959	270	518	12	M 20	23	455	24,5	400	367	4	27,3	48	3°	34
DN300	PN16	149,8	731	959	270	518	12	M 24	28	455	24,5	410	367	4	27,3	48	3°	34
DN350	PN10	205,5	816	1076	290	604	16	M 20	23	520	26,5	460	427	4	27,3	48	3°	34
DN350	PN16	205,5	816	1076	290	604	16	M 24	28	520	26,5	470	427	4	27,3	48	3°	34
DN400	PN10	265,4	925	1215	310	687	16	M 24	28	580	28	515	477	4	32,3	55	3°	44
DN400	PN16	260	925	1215	310	687	16	M 27	31	580	28	525	477	4	32,3	55	3°	44
DN500/500	PN10	476	1149	1507	350	800	20	M 24	28	715	31,5	620	582	4	36,3	66	–	50
DN500/500	PN16	471,5	1149	1507	350	800	20	M 30	34	715	31,5	650	582	4	36,3	66	–	50
DN600	PN10	686	1306	1726	390	944	20	M 27	31	840	36	725	720	5	36,3	66	–	50
DN600	PN16	690	1306	1726	390	944	20	M 33	37	840	36	770	720	5	36,3	66	–	50

Всички размери са в мм, теглата – в кг.

Всички илюстрации, технически данни, размери (в мм) и тегла (посочени в кг) са необвързващи. Подлежи на промяна.

ARMATUREN

София 1330, бул. „Акад. Иван Гешов" 2E, Бизнес Център Сердика, Сграда 3, Офис 110 • 0895447710 • hawle@hawle.bg • www.hawle.bg