Надземен хидрант
Фиксиран

EURO-SV
фиксиран, SGG, NGG
No. KR250

krammer

Конструктивни характеристики

- Работно налягане: макс. 16 bar (PN 16)
- Буталото на хидранта осигурява херметичност в пръстена на уплътнителното неръждаемо седло чрез своя вулканизиран уплътнителен профил, изработен от еластомер. При отваряне на буталото на хидранта на 50 mm, се контролира функцията на дренаж на остатъчната вода
- Главата с изходите може да се върти на 360° чрез разхлабване на 4-те болта от неръждаема стомана
- Пълен дренаж – остатъчна вода нула (RW 0)
- Всички вътрешни части са изработени от устойчиви на корозия материали и може да се свалят отгоре без изкопаване на хидранта
- Фланец с размер и пробиване съгласно EN 1092-2 | PN 16

фиг.: NGG версия

Материал | Технически характеристики

Глава на хидранта	от сферографитен чугун, епоксидно прахово боядисана от всички страни + външно прахово боядисване върху полиестерна основа (UV-устойчив) в RAL 5003 (сапфирено синьо)
Основна тръба	**SGG от стомана**, горещо поцинкована от всички страни + външно 2-компонентно PU покритие
	NGG от неръждаема стомана, полирана
Основа на хидранта:	от сферографитен чугун, прахово епоксидно покритие от всички страни; Уплътнителен седлов пръстен от неръждаема стомана
Работна тръба	изработена от неръждаема стомана
Бутало:	изработено от месинг/еластомер
Вретено:	изработено от Duplex неръждаема стомана
Дебит: Kv[m3/h]	Q (m3/h) при диференциално налягане от 1 бар е по-високо от изискването от EN14384
Стандарт:	ÖNORM (австрийски стандарт) F 2010 - EN 14384, EN 1074-6
Макс. работно налягане:	16 bar (PN 16)
Стандартна тръба дълбочина на покриване:	1,50 m (опционално 1,25 m и 1,00 m възможни)
Остатъчна вода:	< EN 1074-6

Подходящи аксесоари

Дренажна тръба:	No. 5067
Пета:	No. 5045, No. 5049
Ключ за спиране на хидрант:	No. 3460, No. 3461
Плоско уплътнение:	No. 3390
Болтове:	No. 8810, No. 8830, No. 8840
Капачка на индикатора за кражба:	No. 5417
Защитна капачка:	No. KRE300PC
Адаптер за защитна капачка:	No. KR281.1
Адаптер за снежен стълб:	No. 5011404
Снежен стълб:	No. 5018278

Поръчка	DN	Изход A	Изход B	Изход C	Версия SGG	Версия NGG
KR250	80		1	2		
			2			
	100	1	2			
			2			
	150	1	2			

Всички илюстрации, технически данни, размери (в мм) и тегла (посочени в кг) са необвързващи. Подлежат на промяна.

DM ARMATUREN
София 1330, Бул. Акад. Иван Гешов 2Е, Бизнес Център Сердика, Сграда 3, Офис 110 • 0895447710 • hawle@hawle.bg • www.hawle.bg

Надземен хидрант
Фиксиран

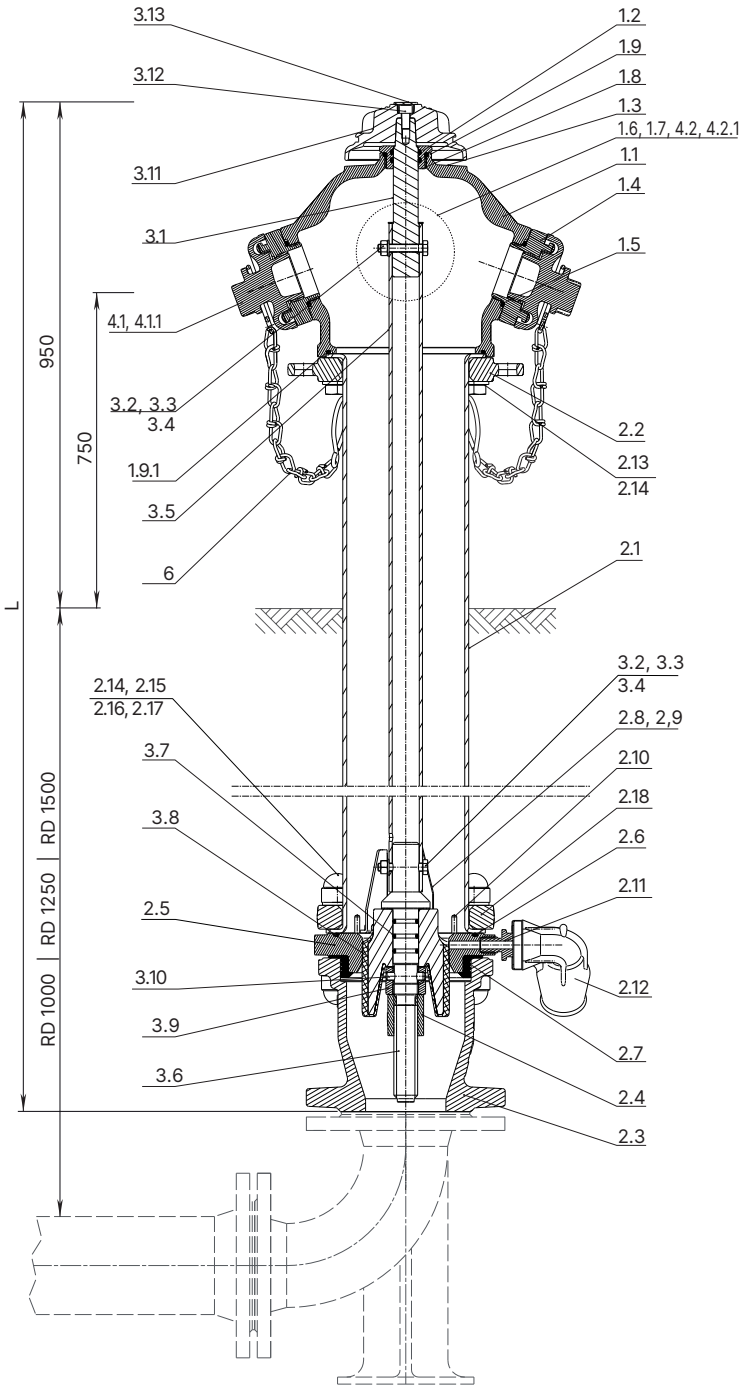

DN	Дълбочини на покритието на тръбата (RD) m	Изходи			L	Съединителен фланец оразмерени и пробити съгласно EN 1092-2				Тегло
		A	B	C		D	k	Болт	брой	
80	1,00		1	2	1820	200	160	M 16	8	47,0
			2							
	1,25		1	2	2070					51,0
			2							50,0
	1,50		1	2	2320					55,0
			2							54,0
100	1,00	1	2		1820	220	180			71,0
	1,25	1	2		2070					75,0
	1,50	1	2		2320					80,0
150	1,50	1	2		2320	285	240	M 20	8	83,0

	Части	Материал
1.1	Хидрантна глава	Ковък чугун
1.2	О-пръстен 25x3,5	Еластомер
1.3	Въздушна клапа	POM
1.4	DN 80 съединител DIN14317-C1 52 мм DN 80/ DN 100/ DN 150 съединител DIN 14318-B1 75 мм	Ал
1.5	DN 80 О-пръстен 60x5 DN 100/DN 150 О-пръстен 76x5	Еластомер
1.6	DN 80 съединител DIN 14318-B1 75 мм DN 100 съединител DIN 14319-A1 110 мм DN 150 съединител DIN 14319-A1 110 мм	Ал
1.7	DN 80 О-пръстен 76x5 DN 100/DN 150 О-пръстен 116x4	Еластомер
1.8	О-пръстен втулка	Месинг
1.9	О-пръстен 38x4	Еластомер
1.9.1	DN 80 О-пръстен 152x4 DN 100 О-пръстен 175x4	Еластомер
2.1	Стойка тръба SGG Стойка тръба NGG	Неръждаема стомана, поцинкована Неръждаема стомана
2.2	Двойка фланци отгоре DN 80, DN 100	Ковък чугун
2.3	Основа DN 80, DN 100	Ковък чугун
2.4	Стъбло гайка	Месинг
2.5	Уплътнителен пръстен на седалото	Неръждаема стомана
2.6	О-пръстен 135x5	Еластомер
2.7	Уплътнителен пръстен	Еластомер
2.8	Водеща скоба	Неръждаема стомана
2.9	Шестоъгълен винт M5x10	Неръждаема стомана
2.10	Дюбелен щифт 5x27	Неръждаема стомана
2.11	Дренажен нипел	Месинг
2.12	Дренажен фитинг	POM
2.13	Шестостенен болт M16x45	Неръждаема стомана
2.14	Шайба M16	Неръждаема стомана
2.15	Шестоъгълна гайка M16	Неръждаема стомана
2.16	Шестоъгълен болт M16x90	Неръждаема стомана
2.17	Капачка	Еластомер
2.18	Фланец отдолу DN 80, DN 100	Ковък чугун
3.1	Квадратна връзка	Месинг
3.2	Шестостенен болт M8x45	Неръждаема стомана
3.3	Контрагайка	Неръждаема стомана
3.4	Назъбена заключваща шайба	Неръждаема стомана
3.5	Работна тръба	Неръждаема стомана
3.6	Вретено	Дуплекс Неръждаема стомана
3.7	О-пръстен 20,2x3,5	Еластомер
3.8	Вентилна пробка DN 80, DN 100	Месинг, Еластомер
3.9	Зъбно колело	Месинг
3.10	Осигурителен щифт	Месинг
3.11	Капачка	Ал
3.12	Шестограмен винт M8x16	Неръждаема стомана
3.13	Уплътнителна пробка	PE
4.1	DN 80 капачка DIN 14318-C4 DN 80/DN 100 капачка DIN 14319-B4	Ал
4.1.1	DN 80 уплътнение DIN 14318-B4 DN 100 уплътнение DIN 14319-B3	Еластомер
4.2	DN 80 капачка DIN 14318-B4 DN 100/DN 150 капачка DIN 14319-A3	Ал
4.2.1	DN 80 уплътнение DIN 14318-B3 DN 100/DN 150 уплътнение DIN 14319-A3	Еластомер
6	Верига	Неръждаема стомана

Всички илюстрации, технически данни, размери (в мм) и тегла (посочени в кг) са необвързващи. Подлежат на промяна.

ARMATUREN
София 1330, Бул. Акад. Иван Гешов 2Е, Бизнес Център Сердика, Сграда 3, Офис 110 • 0895447710 • hawle@hawle.bg • www.hawle.bg